WYSS AG Betonschächte
Eggiwilstrasse 57
3535 Schüpbach
Telefon: 034 491 77 77
Telefax: 034 491 77 78
www.betonschacht.ch
info@betonschacht.ch

WYSS AG
BETONSCHÄCHTE

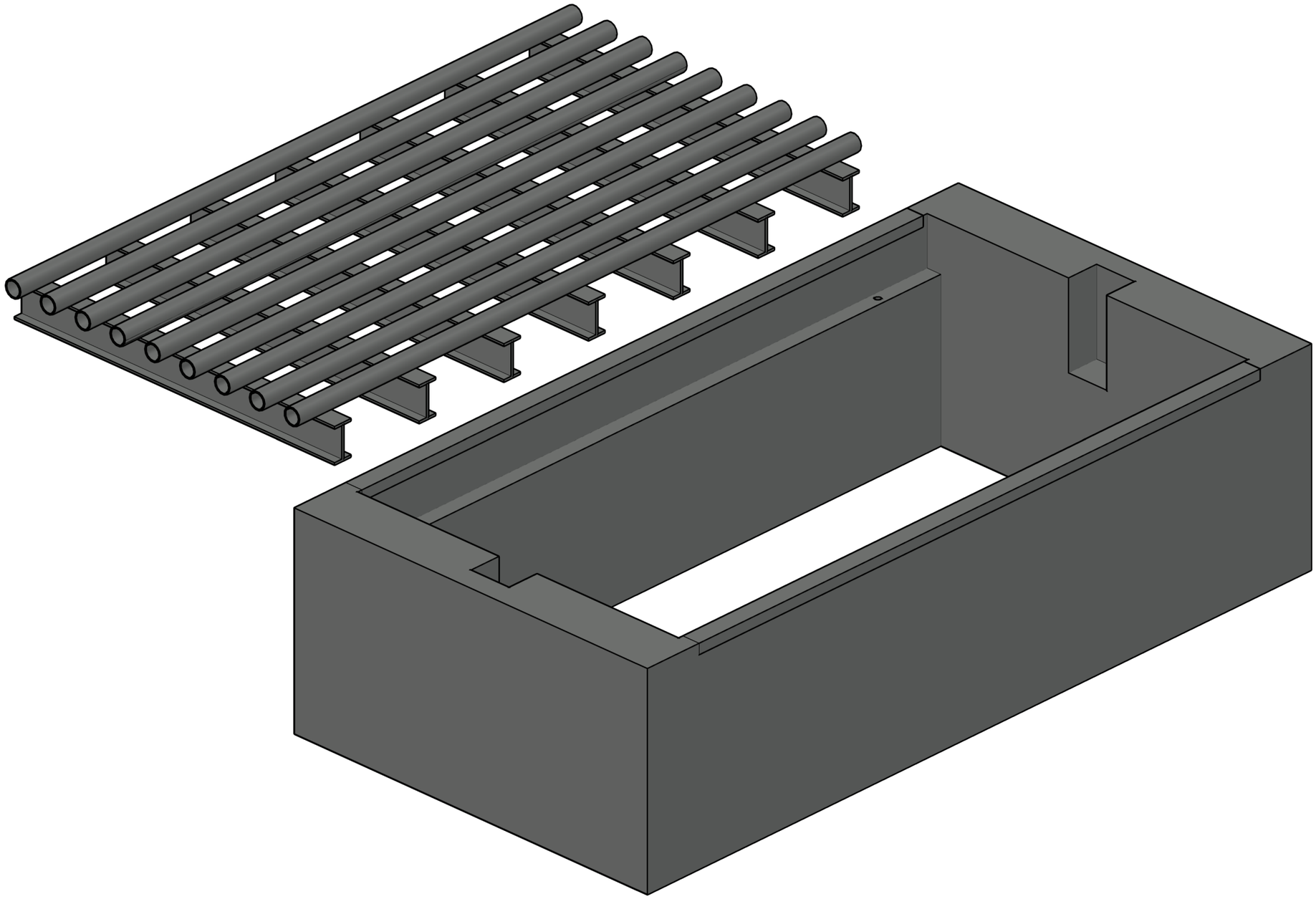

Art.Nr.401002		Viehrostkasten inkl. Einsatz	
Datum	13.07.2023	Projekt	
Gez.	r.w	Besteller	Wyss AG Betonschächte
Rev.		Lieferfrist	nach Absprache
Format		Zuständig	René Wüthrich rene.wuethrich@betonschacht.ch

Alle Masse in mm

☐ Keine Korrekturen

☐ Bitte beachten Sie die Korrekturen