Regard WYSS

liste de prix

2024

MADE SWISS Emmental

WYSS AG
BETONSCHÄCHTE

Prix 2024 WYSS fonds de regard standardisés

Fond de regard DN [mm]	**Modèle**	**Cunette principale** DN [mm]	**Cunette secondaire possible** DN [mm]	**Poids** Valeurs indicatives [kg/pce]	**Hauteur int.** h3 [mm]	**Prix** * [CHF/pce]
Ø 600	1	100–200		400	540	**530.00**
	2–9/6,7,8 **	100	100	350	540	**640.00**
	2–9/6,7,8 **	125	100/125	380	540	**640.00**
	2–9/6,7,8 **	150	125/150	370	540	**640.00**
	2, 3, 9	200	200 (55° ald 45°)	360	540	**640.00**
	10–13	125–150		430	540	**530.00**
Ø 700	1	150–300		580	540	**530.00**
	2, 3, 9 **	150	150	580	540	**640.00**
	2, 3, 9 **	200	150/200	570	540	**640.00**
	2, 3, 9 **	250	200/250	560	540	**640.00**
Ø 800	1	100–300		730	540	**580.00**
	2–9	125	125	560	540	**660.00**
	2–9	150	125/150	610	540	**660.00**
	2–9	200	150/200	570	540	**660.00**
	2–9	250	200/250	560	540	**660.00**
	2, 3, 9	300	200	550	540	**660.00**
	10-13	125–200		950	540	**580.00**
Ø 1000	1	125–300		1300	540	**750.00**
	2–9	125	125	1200	540	**830.00**
	2–9	150	150	1000	540	**830.00**
	2–9	200	150/200	950	540	**830.00**
	2–9	250	200/250	850	540	**830.00**
	2–9	300	200	1050	540	**830.00**
	10–13	125–250		1300	540	**750.00**

* Prix en CHF hors TVA, franco chantier à partir de 2 pièces, déchargement par le client, supplément pour pièce unique de CHF 50, Réglementation spéciale : Grisons, Valais, Tessin, veuillez svp nous contacter.

** Pas de stock, délai de livraison 2–3 jours

Prix 2024 Fonds de regard WYSS Perfect

Fond de regard DN [mm]	Cunette principale DN [mm]	Hauteur complète H [mm]	Hauteur int. h3 [mm]	Poids [kg/pce]	Type A 1 cunette	Type B 2 cunettes	Type C 3 cunettes
		Valeurs indicatives			Prix * [CHF/pce]		
Ø 600	100/125/150	600	500	400	**770.00**	**920.00**	**1070.00**
	200	600	500	370	**820.00**	**990.00**	**1180.00**
Ø 700	100/125/150	600	500	540	**830.00**	**980.00**	**1140.00**
	200	600	500	470	**830.00**	**980.00**	**1140.00**
	250	640	540	520	**850.00**	**1030.00**	**1210.00**
	300	720	600	540	**950.00**	**1130.00**	**1320.00**
Ø 800	100/125/150	600	500	960	**820.00**	**970.00**	**1130.00**
	200	600	500	905	**840.00**	**990.00**	**1160.00**
	250	700	600	870	**870.00**	**1030.00**	**1190.00**
	300	730	610	900	**930.00**	**1080.00**	**1240.00**
	400	870	730	1000	**1030.00**	**1210.00**	**1400.00**
	500	970	830	1000	**sur demande**		
Ø 1000	100/125/150	600	500	1340	**930.00**	**1080.00**	**1240.00**
	200	600	500	1270	**970.00**	**1120.00**	**1290.00**
	250	700	600	1230	**1020.00**	**1170.00**	**1340.00**
	300	730	610	1340	**1080.00**	**1240.00**	**1400.00**
	400	870	730	1430	**1160.00**	**1320.00**	**1490.00**
	500	940	800	2100	**1260.00**	**1500.00**	**1730.00**
	600	1080	900	2150	**1780.00**	**2060.00**	**2310.00**
	700	1180	1000	2500	**1950.00**	**2260.00**	**2610.00**
Ø 900/1100	100/125/150	640	540	1150	**1020.00**	**1180.00**	**1340.00**
	200	640	540	1100	**1070.00**	**1230.00**	**1400.00**
	250	640	540	1070	**1180.00**	**1340.00**	**1510.00**
	300	740	620	1180	**1310.00**	**1480.00**	**1650.00**
	400	890	750	1500	**1490.00**	**1660.00**	**1850.00**
	500	990	850	1400	**1640.00**	**1830.00**	**2200.00**
	600	1160	980	1560	**1890.00**	**2120.00**	**2370.00**
Ø 1200 **Ø 1250**	150	600	500	1540	**1430.00**	**1720.00**	**2020.00**
	200	600	500	1750	**1480.00**	**1780.00**	**2080.00**
	250	700	600	1860	**1530.00**	**1830.00**	**2140.00**
	300	730	610	1890	**1590.00**	**1890.00**	**2200.00**
	400	870	730	2300	**1760.00**	**2060.00**	**2380.00**
	500	940	800	2650	**1920.00**	**2240.00**	**2560.00**
	600	1080	900	2900	**2150.00**	**2460.00**	**2810.00**
	700	1210	1090	2900	**2430.00**	**2750.00**	**3100.00**

* Prix en CHF hors TVA, franco chantier à partir de 2 pièces, déchargement par le client, supplément pour pièce unique de CHF 50, Réglementation spéciale : Grisons, Valais, Tessin, veuillez nous contacter.

Tous les regards WYSS Perfect sont disponibles avec une rainure normalisée ou une rainure DIN.

Prix 2024 Fonds de regard WYSS Perfect

Fond de regard DN [mm]	Cunette principale DN [mm]	Hauteur complète H [mm]	Hauteur int. h3 [mm]	Poids [kg/pce]	Type A 1 cunette	Type B 2 cunettes	Type C 3 cunettes
		Valeurs indicatives			Prix * [CHF/pce]		
Ø 1500	150	540	440	2170	**1770.00**	**2070.00**	**2390.00**
	200/250	600	500	2620	**1770.00**	**2070.00**	**2390.00**
	300	720	600	2730	**1830.00**	**2130.00**	**2450.00**
	400	840	700	3050	**1930.00**	**2250.00**	**2570.00**
	500	890	750	3240	**2210.00**	**2540.00**	**2870.00**
	600	1080	900	4950	**2440.00**	**2760.00**	**3110.00**
	700	1210	1000	5200	**2760.00**	**3110.00**	**3480.00**
	800	1210	1200	5400	**2940.00**	**3280.00**	**3650.00**
Ø 2000	**Autres dimensions ainsi que puits polygonaux sur demande. info@wyss-regard.ch**						

Prix 2024 Suppléments WYSS Perfect

Fond de regard DN [mm]	dès le quatrième raccord	Hauteur réduite	Pentes > 12 % Type A	Type B	Type C
	Prix [CHF/pce]				
Ø 600	80.00	100.00	60.00	80.00	100.00
Ø 700	80.00	100.00	60.00	80.00	100.00
Ø 800	80.00	100.00	80.00	110.00	130.00
Ø 1000	90.00	100.00	80.00	110.00	150.00
Ø 900/1100	110.00	100.00	80.00	110.00	150.00
Ø 1200, Ø 1250	150.00	100.00	90.00	130.00	180.00
Ø 1500	210.00	100.00	100.00	150.00	200.00

Supplément double cunette et banquette surélevée sur demande.

Prix 2024 WYSS anneaux de regards

Fond de regard DN [mm]	Avec rainure DIN pour bague d'étanchéité	**Hauteur** [cm] 50		75		100		150	
		Prix [CHF/pce] / Poids [kg/pce]							
Ø 800	FK90	**290.00**	420	**340.00**	630	**380.00**	840	**480.00**	1260
Ø 1000	FK60	**300.00**	510	**360.00**	765	**410.00**	1020	**520.00**	1530
Ø 1200	FK40	**390.00**	580	**530.00**	865	**720.00**	1160	**950.00**	1730
Ø 1500	FK30	**680.00**	750	**830.00**	1125	**990.00**	1590	**1300.00**	2380
Ø 2000	FK20	**980.00**	980	**1230.00**	1470	**1480.00**	1960	**1980.00**	2940

Fosse de pompe, de collecte et spéciaux sur demande. info@wyss-regard.ch

Prix 2024 Chambre WYSS Koring

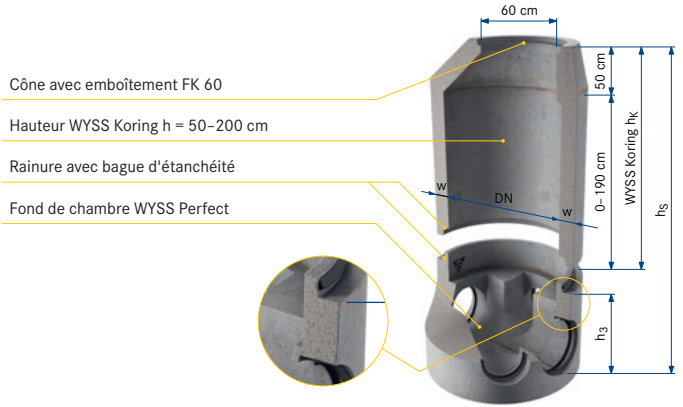

			Ø 800		Ø 1000		Ø 1200	
Hauteur Koring ** h_K [m]	**Hauteur de la chambre** h_3 [m]	**Hauteur-WYSS Perfect** h_S [m]	**Poids** [kg]	**Prix*** [CHF/Stk]	**Poids** [kg]	**Prix*** [CHF/Stk]	**Poids** [kg]	**Prix*** [CHF/Stk]
0.45	0.45	0.90	310	**260.00**				
0.50	0.50	1.00	400	**320.00**	535	**350.00**		
0.60	0.50	1.10	480	**350.00**	640	**400.00**	730	**520.00**
0.70	0.50	1.20	560	**400.00**	670	**430.00**	870	**560.00**
0.80	0.50	1.30	640	**440.00**	770	**470.00**	1010	**620.00**
0.90	0.50	1.40	730	**500.00**	870	**530.00**	1160	**660.00**
1.00	0.50	1.50	810	**530.00**	970	**570.00**	1300	**730.00**
1.10	0.50	1.60	890	**570.00**	1070	**610.00**	1440	**770.00**
1.20	0.50	1.70	980	**620.00**	1180	**650.00**	1580	**830.00**
1.30	0.50	1.80	1060	**650.00**	1280	**700.00**	1720	**880.00**
1.40	0.50	1.90	1150	**700.00**	1380	**740.00**	1870	**940.00**
1.50	0.50	2.00	1230	**750.00**	1480	**780.00**	2010	**980.00**
1.60	0.50	2.10			1580	**830.00**	2150	**1030.00**
1.70	0.50	2.20			1690	**860.00**	2290	**1100.00**
1.80	0.50	2.30			1790	**910.00**	2430	**1140.00**
1.90	0.50	2.40			1890	**960.00**	2580	**1200.00**
2.00	0.50	2.50			2000	**990.00**	2720	**1240.00**
Bague d'étanchéité pour WYSS Perfect, Koring et Anneaux de regards.				**48.00**		**56.00**		**59.00**

* Prix en CHF hors TVA, franco chantier à partir de 2 pièces, déchargement par le client, supplément pour pièce unique de CHF 50, Réglementation spéciale : Grisons, Valais, Tessin, veuillez nous contacter.

** Des hauteurs intermédiaires par marche de 5 cm sont possibles. Pour des hauteurs plus élevées, veuillez nous contacter.

Informations techniques

Légende

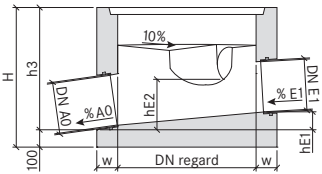

DN regard	diamètre int.
H	hauteur complète
h3	hauteur int.
w	épaisseur du mur
DN E1	diamètre entrée E1
% E1	pente entrée E1
hE1	hauteur au-dessus de la sortie E1
hE2	hauteur au-dessus de l'entrée latérale E2
DN A0	diamètre sortie A0
% A0	pente sortie A0

Plan fond de chambre

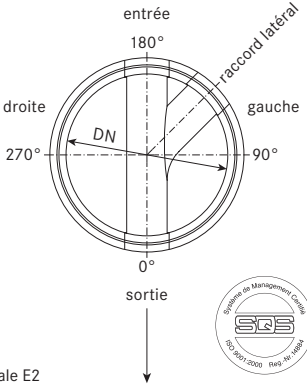

Informations techniques

	Fond de regard standardisé WYSS	WYSS Perfect WYSS Koring
Description	Fond de chambre de visite préfabriqué du stock	Fond de chambre de visite préfabriqué sur mesure
Étanchéité	0,5 bar / anneaux non étanches	Étanchéité garanti jusqu'à 0,5 bar
Pente / Inclinaison	2,5 %	0–25 %
Chambres	⌀ DN 600, 700, 800, 1000 mm	· ⌀ DN 600, 700, 800, 1000, 1250, 1500, 2000 · Ovale 900/1100
Raccords	PE, PP, PVC	PE, PP, PVC, béton, PRV, fonte, grès
⌀ de tubes	100–300 mm	100–1200 mm
Emboîtement	Standard	Rainure normalisée ou rainure DIN avec bague d'étanchéité

WYSS AG
BETONSCHÄCHTE

WYSS AG Betonschächte
Eggiwilstr. 57, 3535 Schüpbach Tel. 034 491 77 77
info@wyss-regard.ch www.wyss-regard.ch

Prix 2024 WYSS chambre de tirage

Nous livrons nos chambres de tirage avec perçages, joints, conduits d'écoulement, murs et dalles sur mesure. Les chambres DN 600 – 1000 mm sont en stock.

Ronde

N° d'art.	DN [mm]	Raccord	Prix [CHF/pce]	Poids [kg/pce]
1063210	600	100 mm / jusqu'à 6	**310.00**	220
1083210	800	100 mm / jusqu'à 12	**380.00**	265
1103210	1000	100 mm / jusqu'à 12	**410.00**	665

Pour manchons, sans fond

N° d'art.	Dimensions int. [cm]	Prix [CHF/pce]	Poids [kg/pce]
40601011	100 × 100 × 100	**1440.00**	1685
40601511	150 × 100 × 100	**1780.00**	2050
40602011	200 × 100 × 100	**2190.00**	2415
40602012	250 × 100 × 100	**2560.00**	2780
40603011	300 × 100 × 100	**2780.00**	3150

Pour manchons, fond inclus

N° d'art.	Dimensions int. [cm]	Prix [CHF/pce]	Poids [kg/pce]
40611011	100 × 100 × 100	**1580.00**	**2130**
40611511	150 × 100 × 100	**1960.00**	**2620**
40612011	200 × 100 × 100	**2400.00**	**3190**
40612012	250 × 100 × 100	**2810.00**	**3730**
40613011	300 × 100 × 100	**3100.00**	**4263**

Avec évidements, sans fond

N° d'art.	Dimensions int. [cm]	Prix [CHF/pce]	Poids [kg/pce]
40621010	100 × 100 × 100	**1220.00**	1082
40621510	150 × 100 × 100	**1380.00**	1234
40622010	200 × 100 × 100	**1530.00**	1385

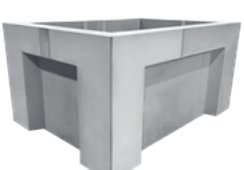

Avec évidements, fond inclus

N° d'art.	Dimensions int. [cm]	Prix [CHF/pce]	Poids [kg/pce]
40631010	100 × 100 × 100	**1590.00**	**1322**
40631510	150 × 100 × 100	**1950.00**	**1594**
40632010	200 × 100 × 100	**2360.00**	**1865**

D'autres hauteurs et plans sont possibles. Demandez-nous! info@wyss-regard.ch

WYSS eléments en béton

wyss-regard.ch

Le béton est un matériau écologique et s'est éprouvé depuis plus de 100 ans. Tous les composants du béton sont d'origine de la nature. Le béton est recyclable à 100 %.

Nous fabriquons sur mesure des éléments en béton apparent jusqu'à 20 t.
La forme et la surface sont libres.

MADE SWISS

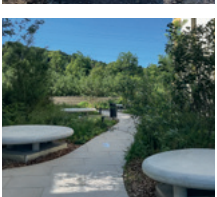

Vous avez un projet? Demandez-nous! info@wyss-regard.ch

Prix 2024 Étanchéités pour carottages

N° d'art.	Qualité	Modèle	Tube ext. [Ø mm]	Forage [Ø mm]	Nombre de pce/carton	Prix [CHF/pce]
5010040	NBR	40/75	40	75	80	**11.00**
5010050	NBR	50/75	50	75	70	**11.00**
5010063	NBR	63/89	63	89	55	**11.00**
5010075	NBR	75/101	75	101	45	**11.00**
5010090	NBR	90/111	90	111	60	**13.00**
5010100	NBR	110/138	110	138	56	**13.00**
5010125	NBR	125/151	125	151	40	**13.00**
5010160	NBR	160/186	160	186	40	**18.00**
5010200	NBR	200/226	200	226	32	**22.00**
5010250	NBR	250/276	250	276	24	**27.00**
5010315	NBR	315/341	315	341	22	**28.00**
5010400	NBR	400/426	400	426	20	**32.00**

NBR: résistance accrue aux liquides légers (huile minérale, etc.)

WYSS eau potable

WYSS chambres de captage

Modèles certifiés* selon la SSIGE jusqu'à 1000 l/min en stock ou fabriquées sur mesure.

** DN 800 sans certificat SSIGE*

DN [mm]	l/min
800*	100
1000	230
900/1100	250
1200	500

DN 1500 / DN 2000 sur demande.

WYSS Réservoir

Disponible dans les volumes 1000–8000 l, étanche jusqu'à 5 m de colonne d'eau et conforme aux exigences de la SSIGE.

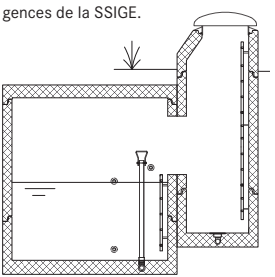

WYSS Tunnel

Réservoir d'eau potable, volume de rétention ou volume d'espace. Solution préfabriquée, pouvant être complétée à l'infini et assemblée de manière modulaire.

WYSS AG BETONSCHÄCHTE

WYSS AG Betonschächte
Eggiwilstr. 57, 3535 Schüpbach Tel. 034 491 77 77
info@wyss-regard.ch www.wyss-regard.ch

Prix 2024 WYSS echelles pour regards

Toutes les échelles et tous les composants sont fabriqués en acier inoxydable INOX 1.4301/V2A. La livraison des échelles comprend deux étriers de fixation avec trois boulons d'ancrage M8.

N° d'art.	Modèle	Longueur [cm]	Poids [kg/pce]	Prix [CHF/pce]
6974040	Échelle, 4 barreaux	95	4	**220.00**
6974050	Échelle, 5 barreaux	125	4.6	**250.00**
6974060	Échelle, 6 barreaux	155	5.6	**290.00**
6974070	Échelle, 7 barreaux	185	6.3	**320.00**
6974080	Échelle, 8 barreaux	215	7.3	**350.00**
6974901	Rallonge, 5 barreaux	150	4.8	**280.00**
6974900	Aide à l'accès à l'échelle		4	**160.00**

WYSS AG Betonschächte

Esther Moser
Administration, commandes
Tel. 034 491 77 81
esther.moser@betonschacht.ch

Simon Wyss
Conseil fonds de regard
Tel. 034 491 77 76
simon.wyss@betonschacht.ch

René Wüthrich
Conseil éléments en béton
Tel. 034 491 77 80
rene.wuethrich@betonschacht.ch

Andreas Rüegsegger
Conseil fonds de regard / chambres de captage
Tel. 034 491 77 89
andreas.ruegsegger@betonschacht.ch

Christoph Hofer
Directeur
Tel. 034 491 77 86 / Mob. 079 690 42 11
christoph.hofer@betonschacht.ch

Partenaires

Stand 20.12.2023