Bestellblatt WYSS-Brunnenstube 911

Unternehmer: .....

PLZ: ..... Ort: ..... Tel.: .....

Rechnung an: .....

PLZ: ..... Ort: ..... Tel.: .....

Abladeort: .....

PLZ: ..... Ort: ..... Tel.: .....

Bestelldatum: ..... **gewünschtes Lieferdatum:** .....

Transport durch: ..... **LKW mit:** Kran ❑ Hebebühne ❑

Liter/min Gesamtschöpfmenge aller Quellzuläufe: .....

Liefermenge WYSS-Brunnenstube 911: ..... Stück

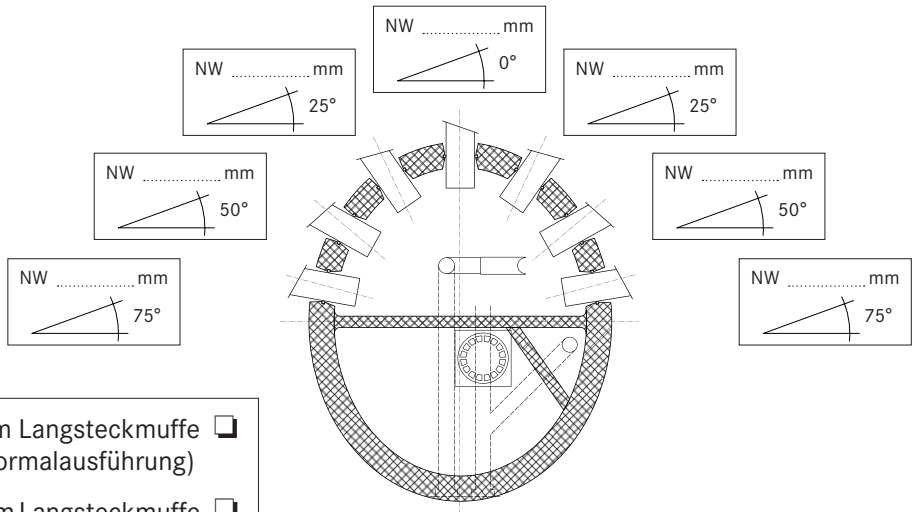

2 AL ø = 63 mm Langsteckmuffe ❑
(110 l/min = Normalausführung)

2 AL ø = 110 mm Langsteckmuffe ❑
(250 l/min)

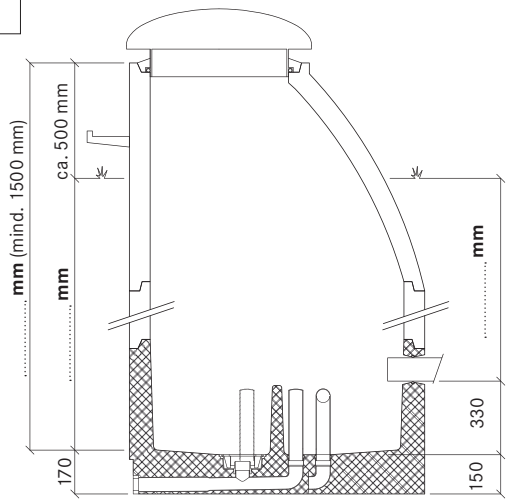

WYSS AG BETONSCHÄCHTE
O. Wyss AG
Postplatz 511
CH-3537 Eggiwil

Telefon 034 491 77 77
Telefax 034 491 77 78

info@wyssbau.ch
www.wyssbau.ch

WYSS AG
BETONSCHÄCHTE